CHEIL ELECTRIC

# 클래식
CLASSIC SERIES

## 통신

### 스피커잭 2구

■ 재질 : PC(폴리카보네이트)
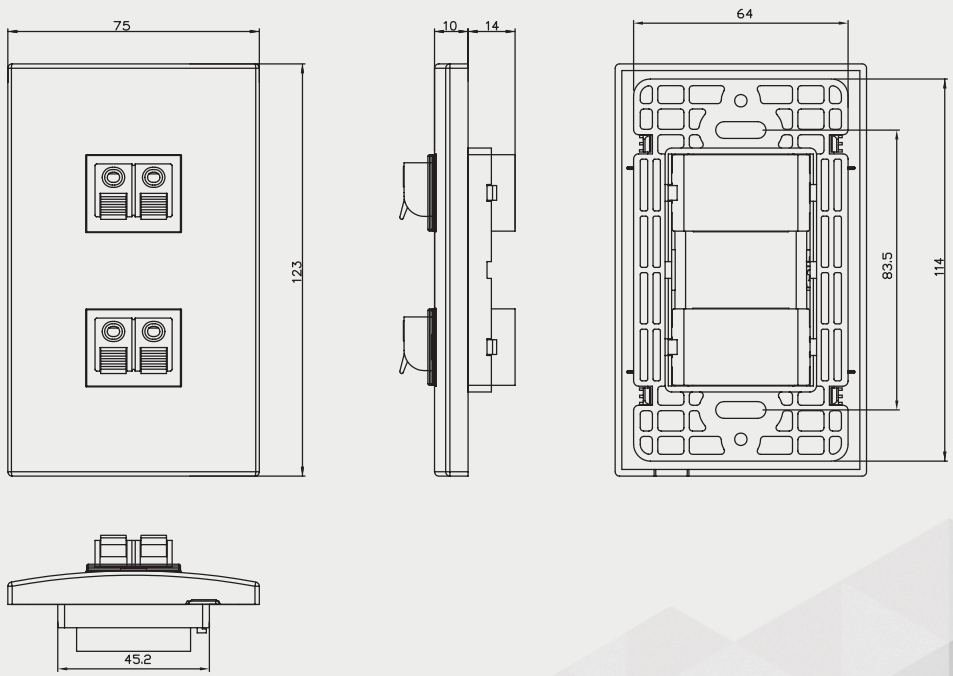
외 형 치 수 도 Dimensions